Alarma detector de movimiento:

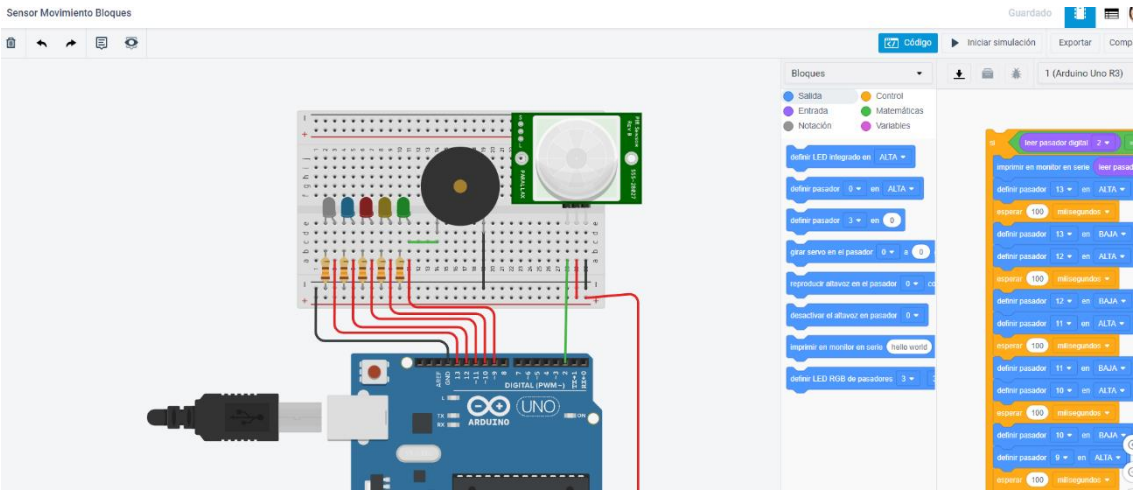

Detector de distancias por Infrarrojos

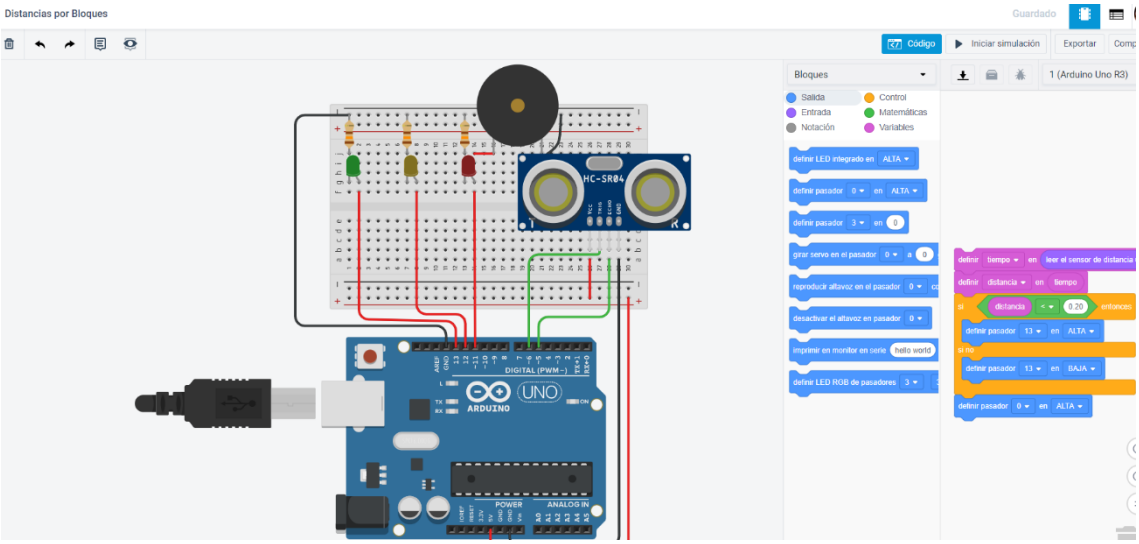

Termostato con Sensor de Temperatura:

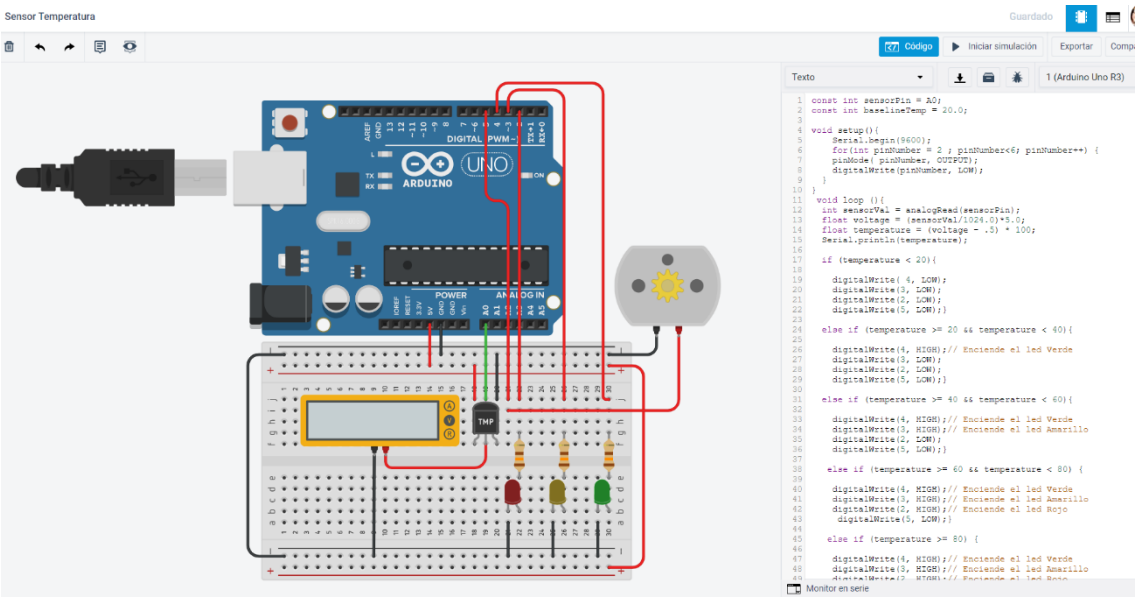

Sensor de Luz LDR, nocturna

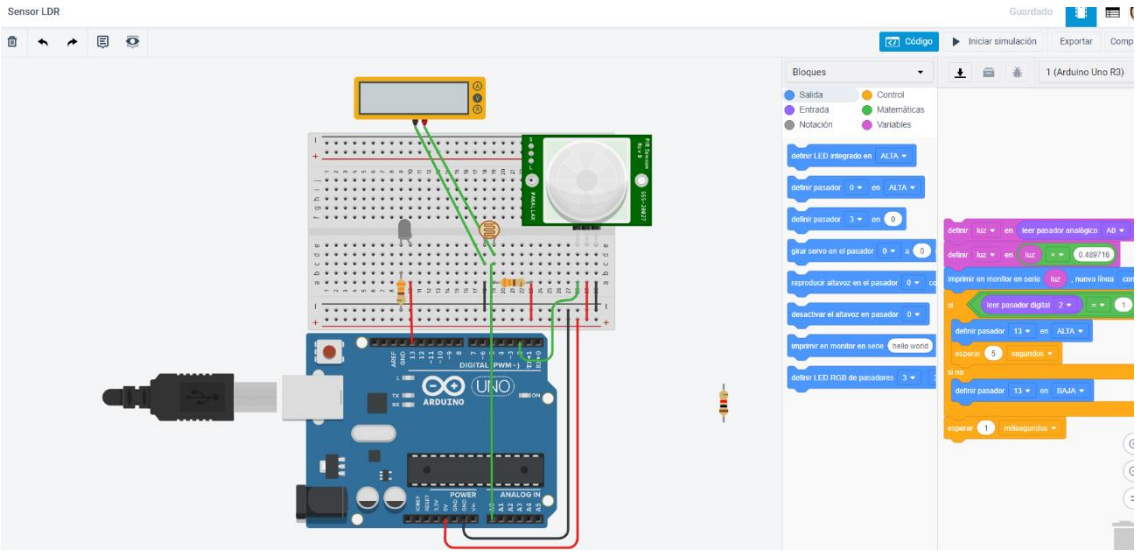

Conmutador con Arduino:

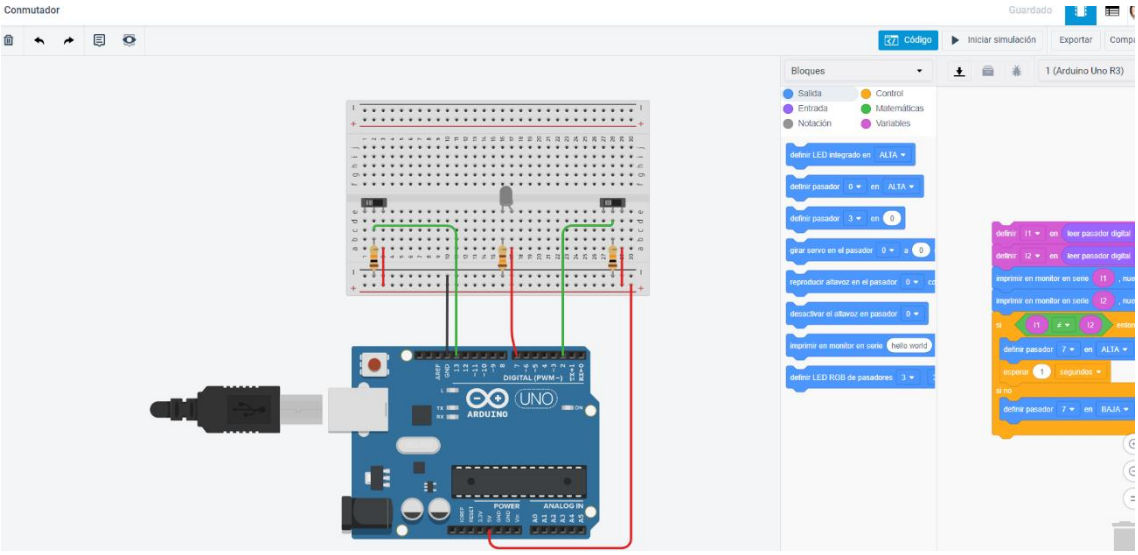

Interruptores electrónicos

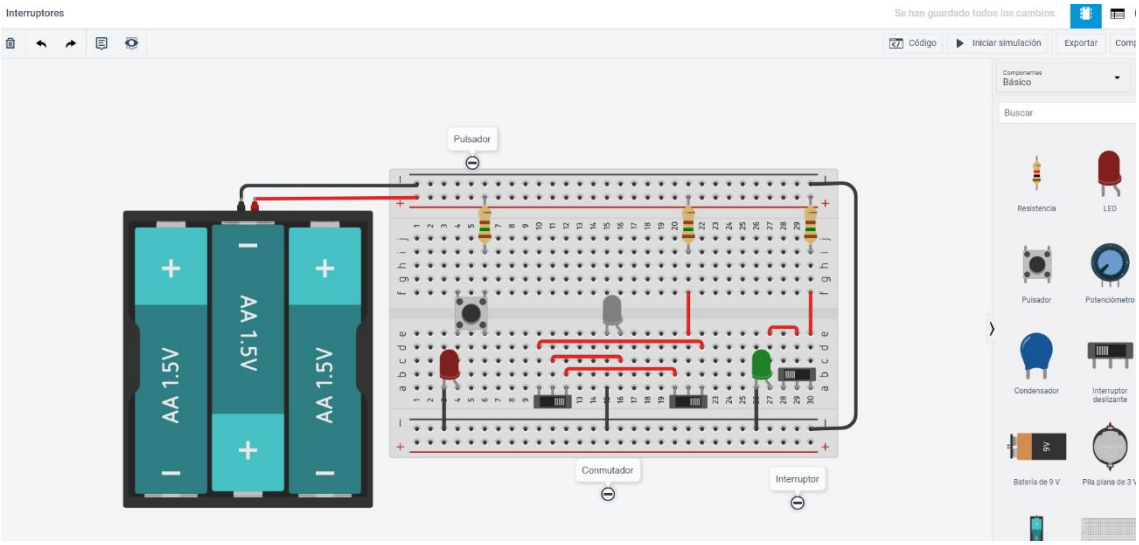

Robótica toldo automático

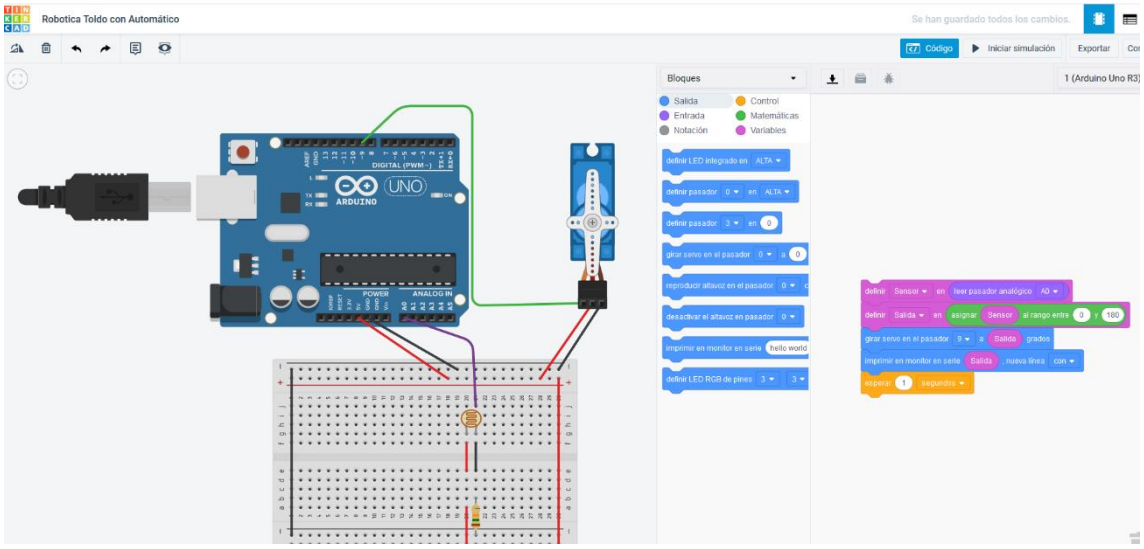

Motor con potenciómetro regulador de velocidad e inversión del sentido de giro

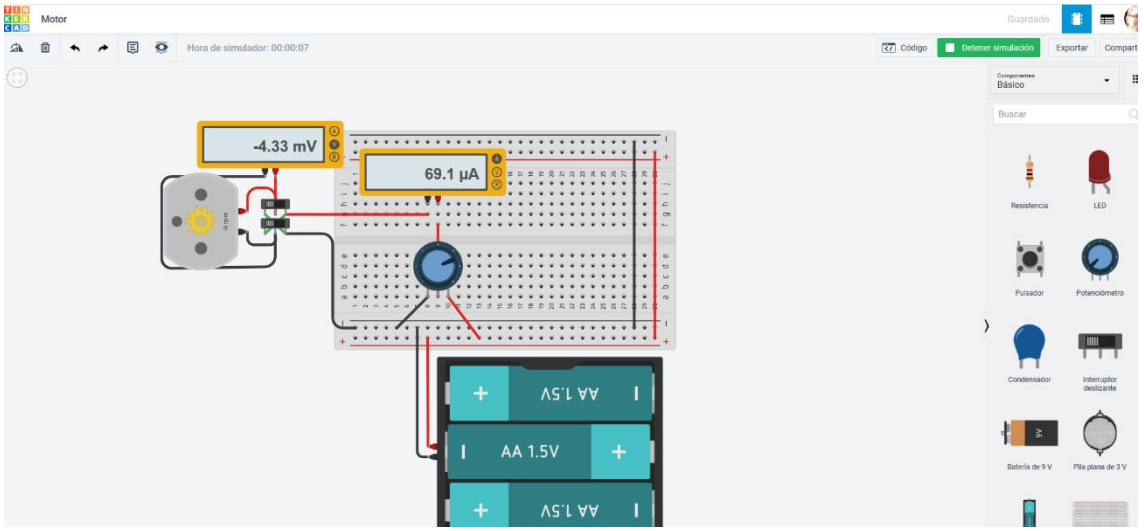

Indicador de temperatura

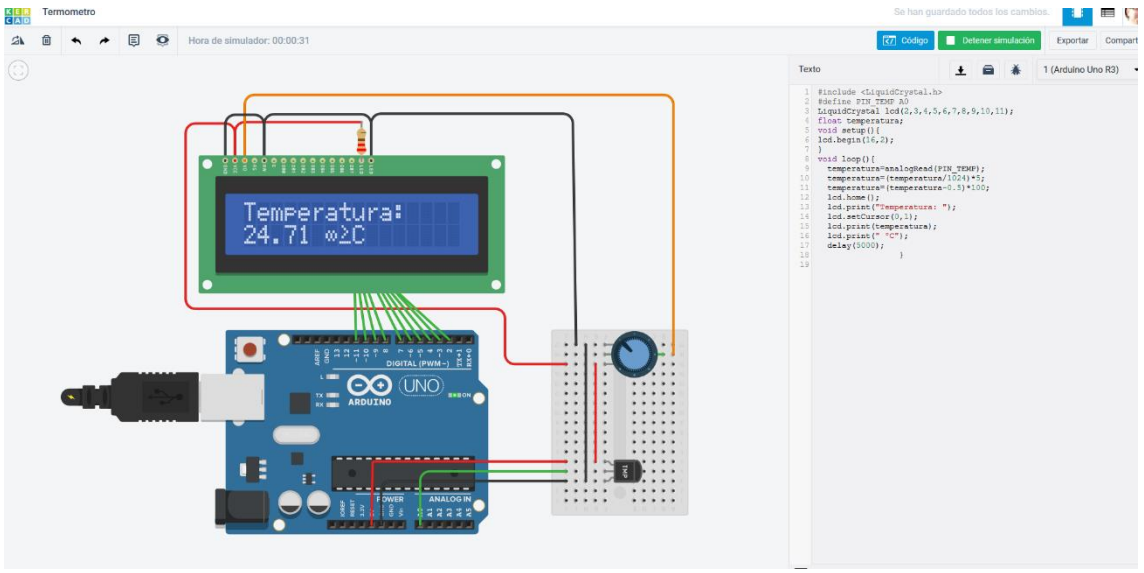

Activación de dispositivos con relés.

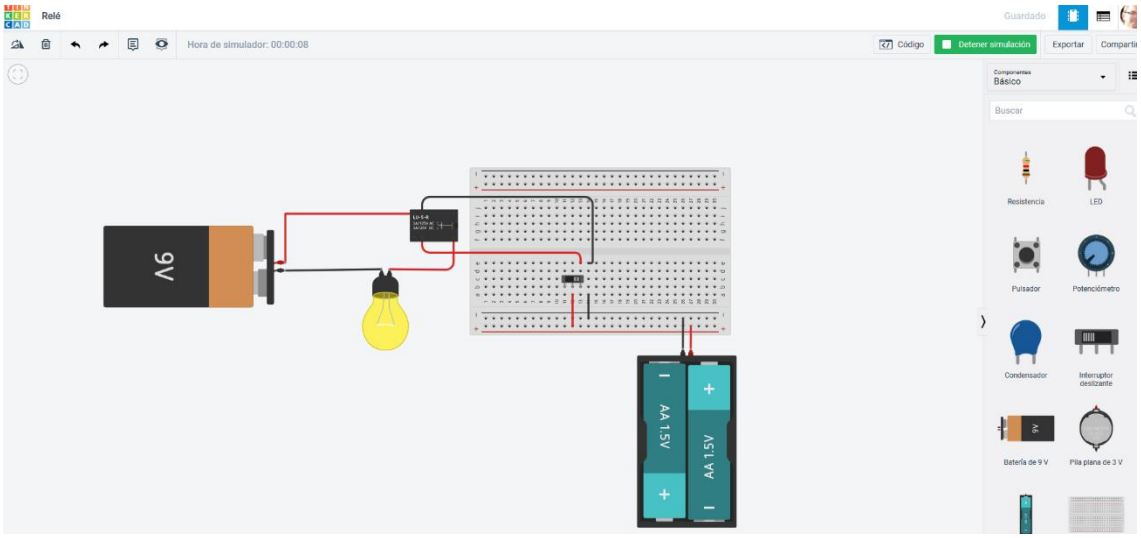

Clave de activación y desactivación de alarma antirrobo

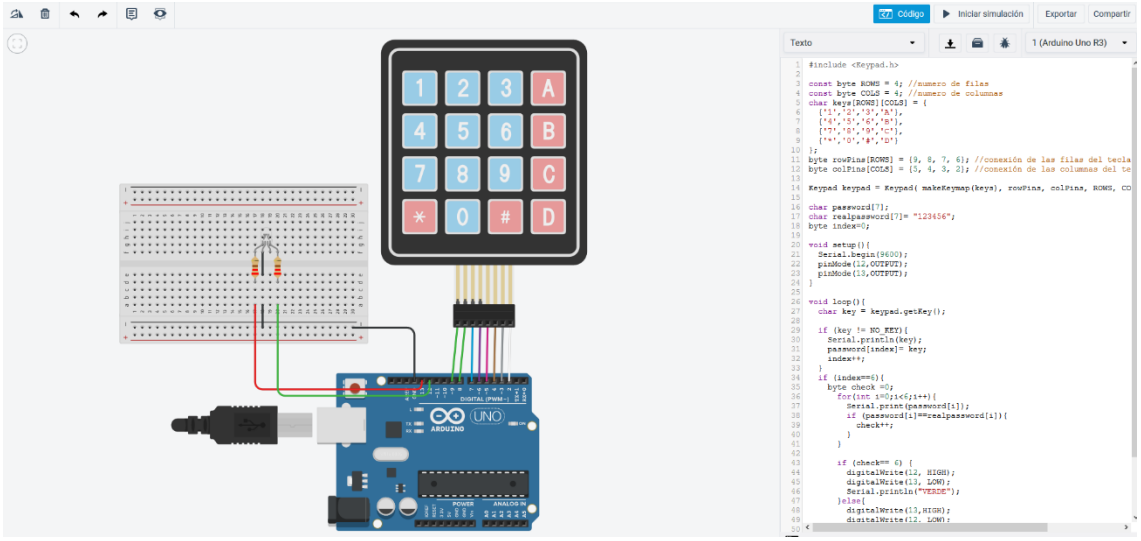
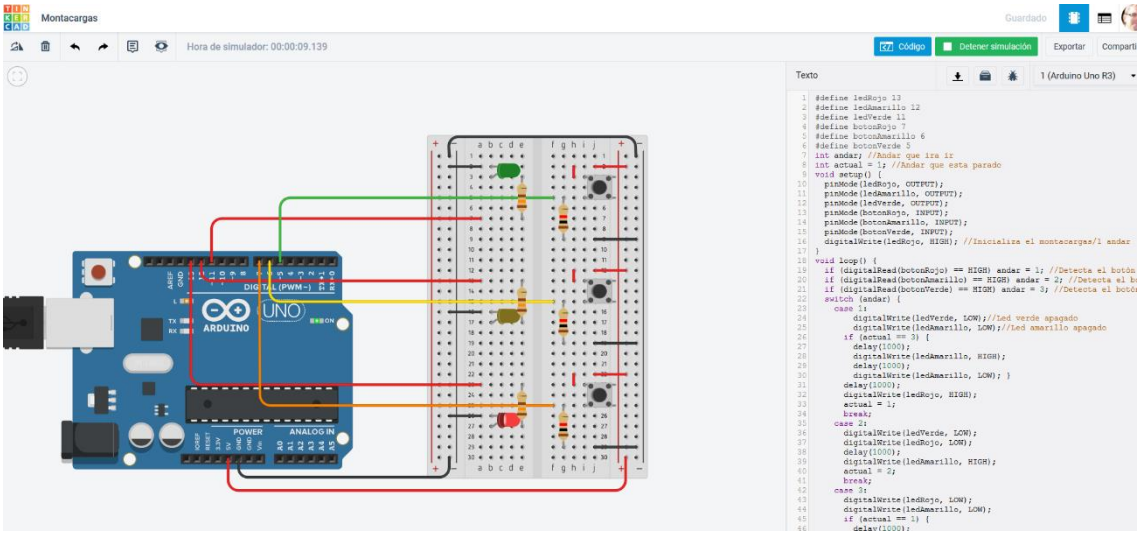
Control de montacargas